鋼製梯子（背籠付）

***表記なき部材は、溶融亜鉛メッキ（HDZ-55）加工とする。

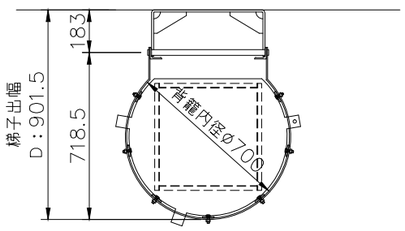

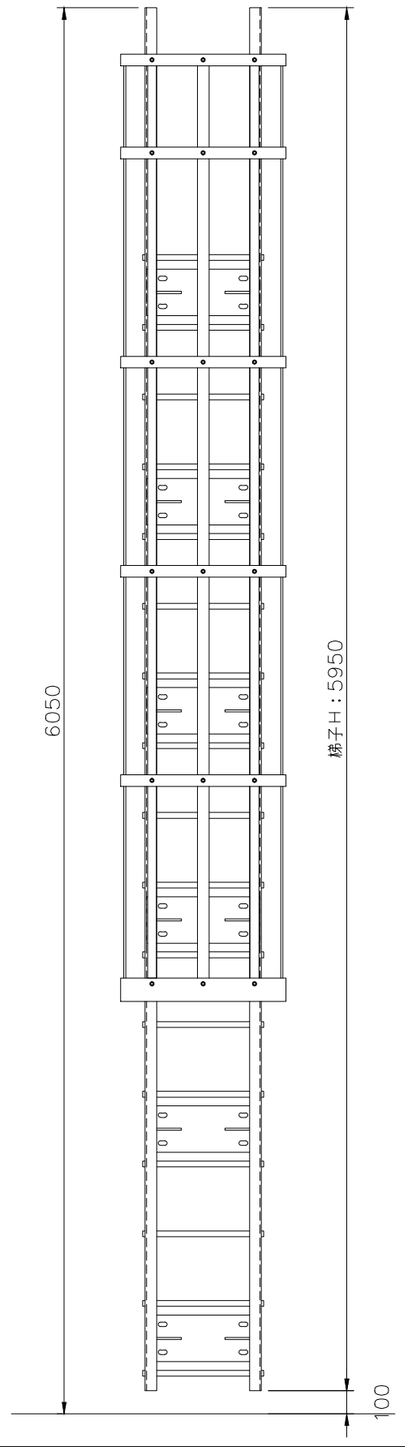

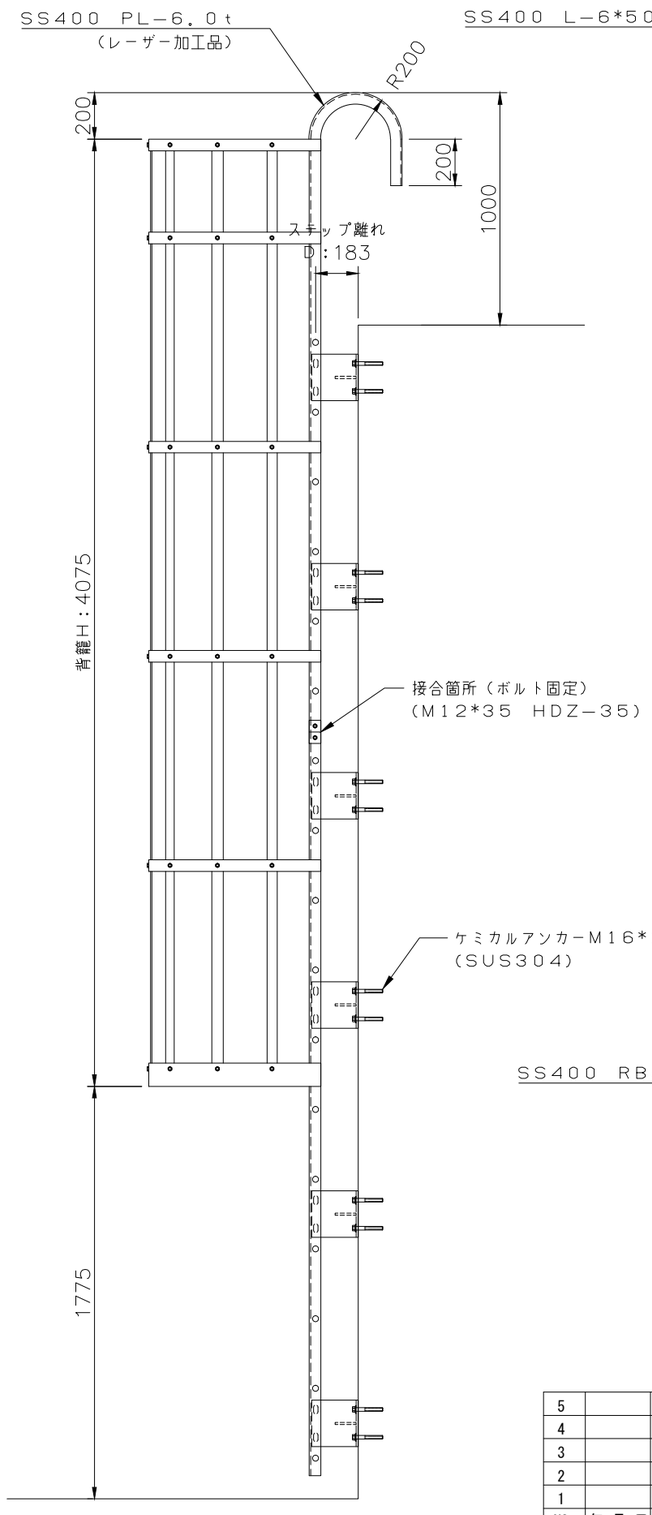

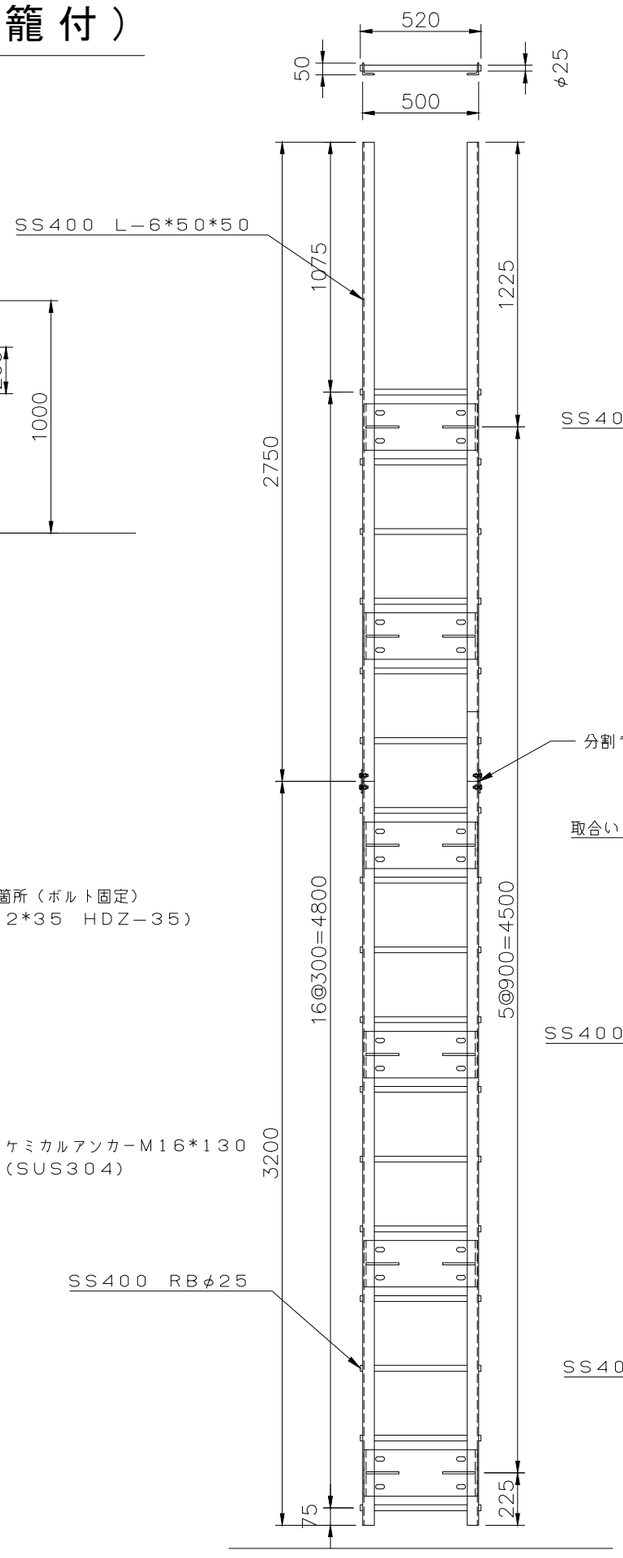

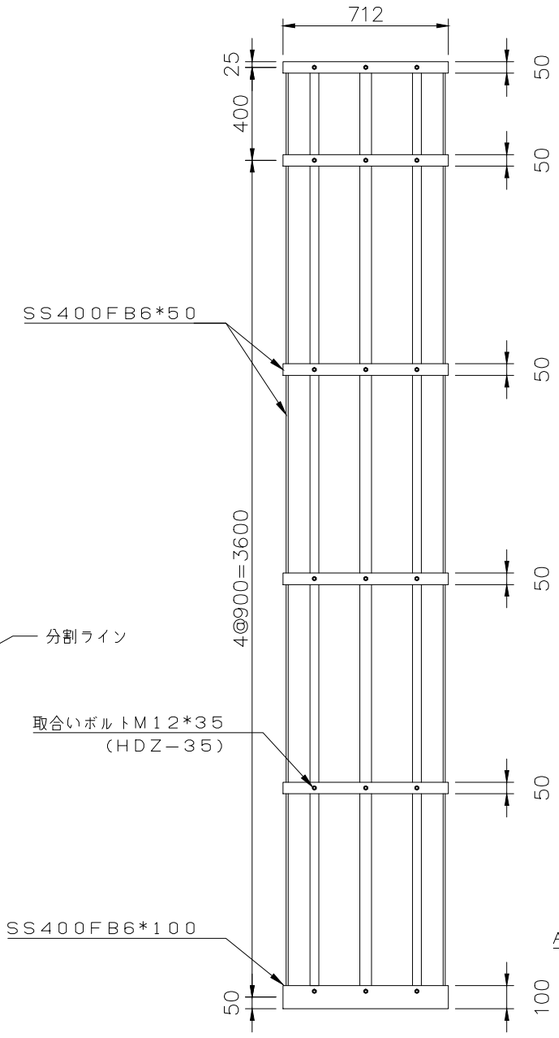

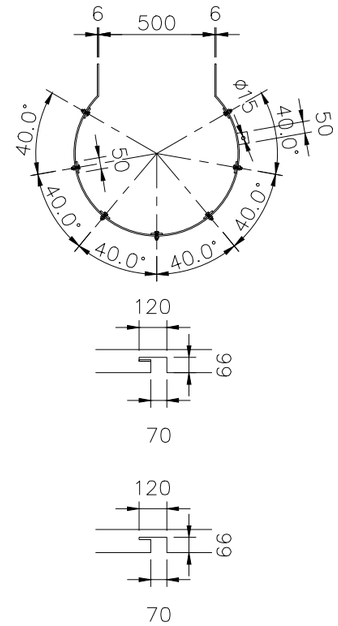

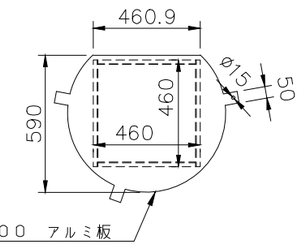

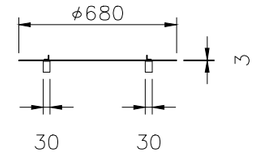

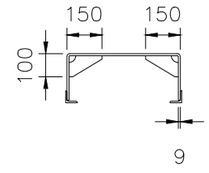

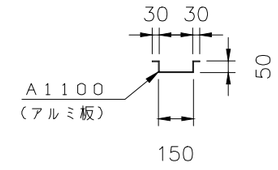

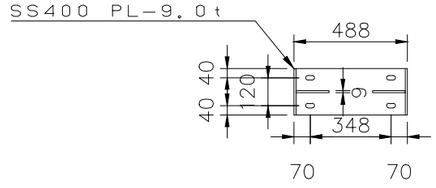

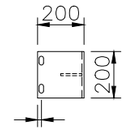

NO.	年.月.日	訂正事項
5		
4		
3		
2		
1		

TOKUDA
岐阜県羽島郡岐南町若宮地２丁目８番地
TEL 058−247−8661
FAX 058−247−8663

尺度	受領印	工事名	
1/20	年 月 日	ダム・貯水池周辺安全対策工事	
作図 紅林 年 月 日	受領印 年 月 日	図面名 鋼製梯子（背籠付）	図番 1/3